A B C D

（装备智能钥匙进入系统）

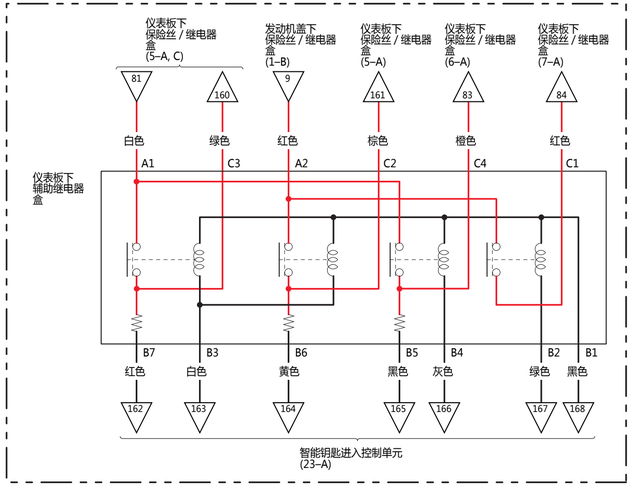

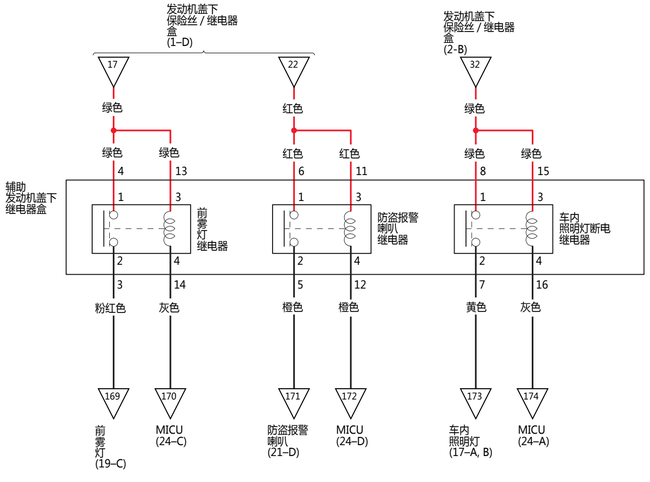
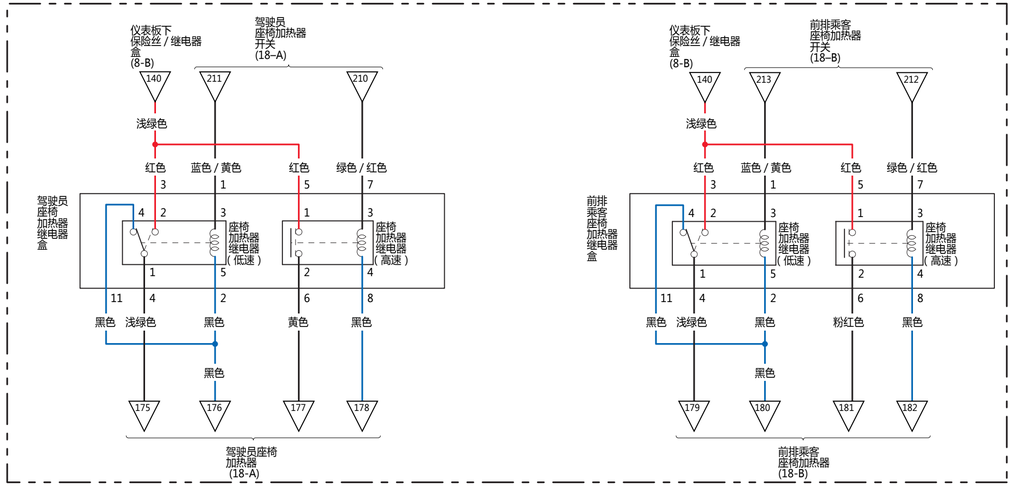
（配备座椅加热器）